8.ウォシュレット

1 ウォシュレットの設置
▶ウォシュレット施工説明書

2 プラグ・ホースの差し込み
▶P.32

3 ホースの接続
▶P.32

4 リモコンの設定・作動確認
▶P.33

5 サイドカバーの取り付け
▶P.34

6 はかま目地材の取り付け
▶P.34

1 ウォシュレットの設置

▶ウォシュレット施工説明書

既存給水流用（水抜方式）右側立ち上げの場合

給水ホースを交換する
別売品　ウォシュレット用給水ホース（TCA525）

作業がしやすいようにウォシュレットを手前に引き出しておく。

2 プラグ・ホースの差し込み

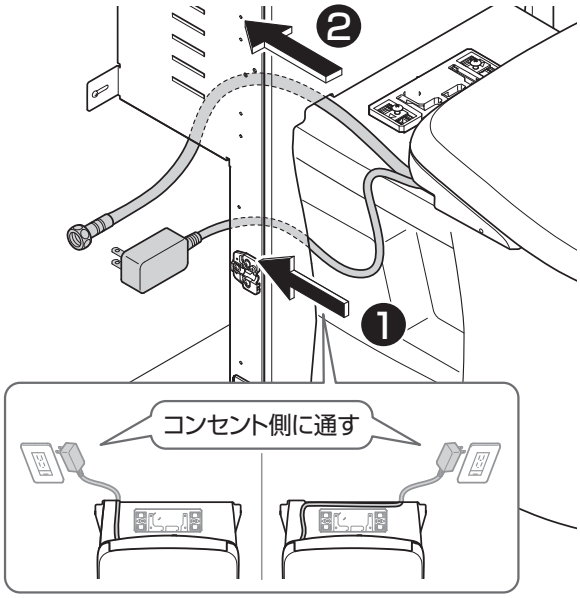

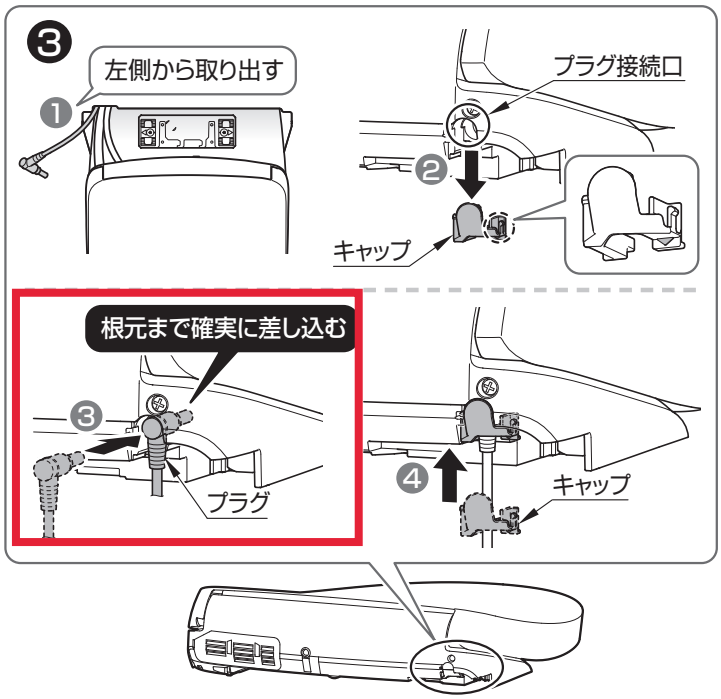

3 ホースの接続

注　意
ホースを折り曲げたりつぶしたりしない

床給水、壁給水、既存給水流用 水抜方式の場合

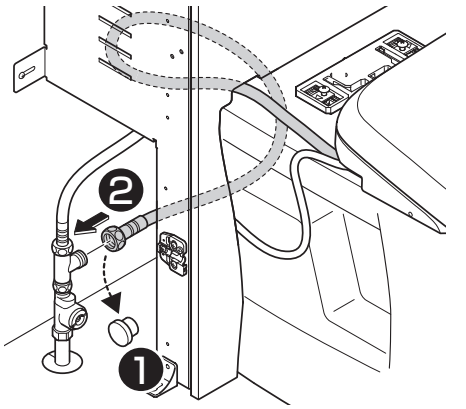

既存給水流用　一般地/流動方式の場合

❶ ホースと給水アダプターの接続

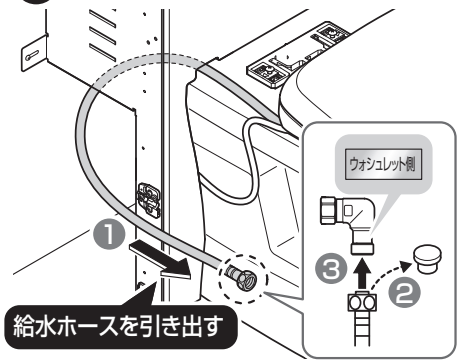
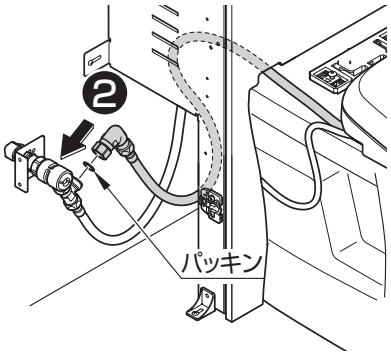
❷ ホースの接続