■注意■

交換や手配できない品番も含まれます。

品番	カラー
LS727　Z #NW1	ホワイト
LS727　ZM#MBL	マットブラック

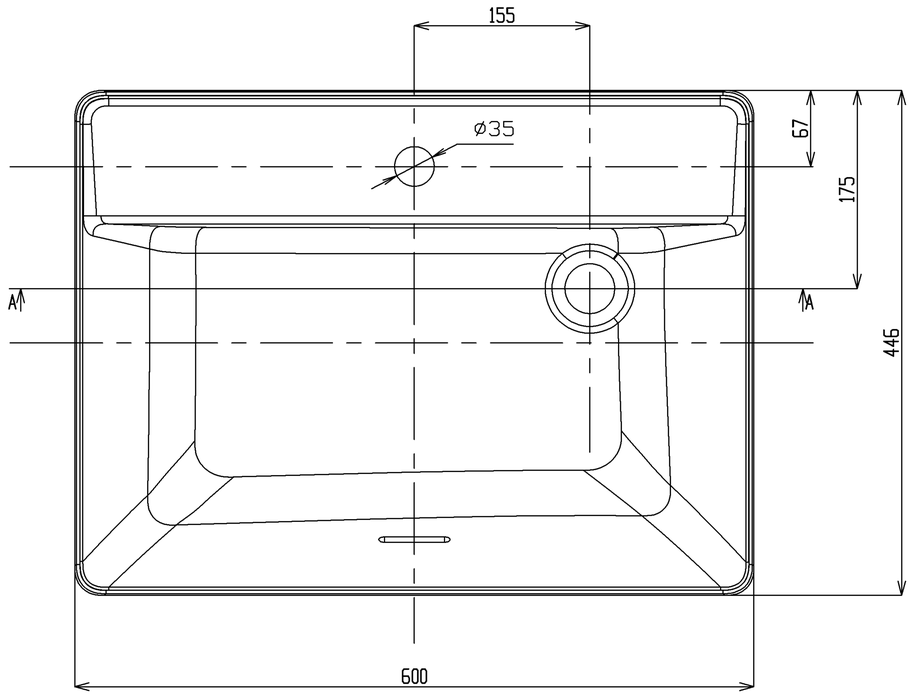

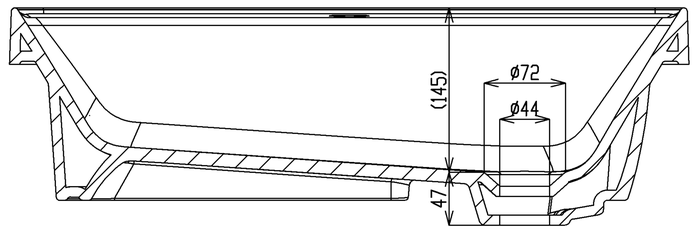

断面図 A-A

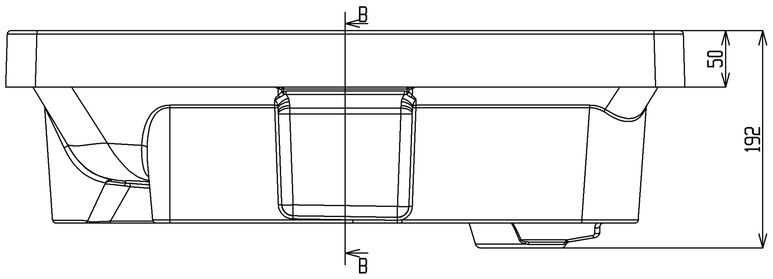

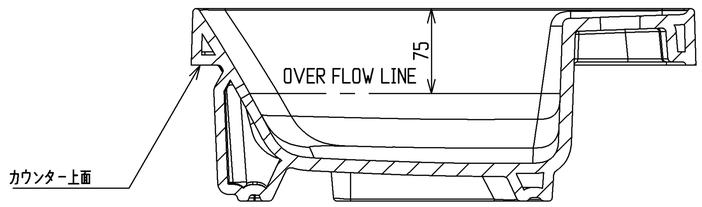

断面図 B-B

TOTO LTD. KITAKYUSYU,JAPAN				UNITS mm	TITLE ベッセル式洗面器
DR.BY	DS.BY	CH.BY	AP.BY	SCALE 1:5	DRAWING NO. LS727C　Z #NW1他
COMMENTS				DATE	( ) REV　PAGE

A3

■注意■

交換や手配できない品番も含まれます。

品番	カラー
LS727A Z #NW1	ホワイト
LS727A ZM#MBL	マットブラック

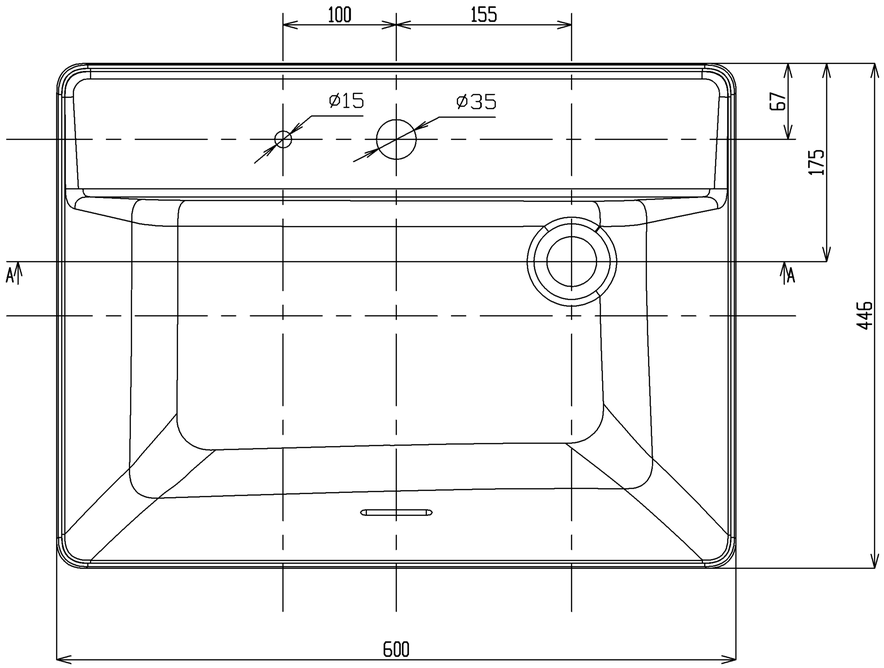

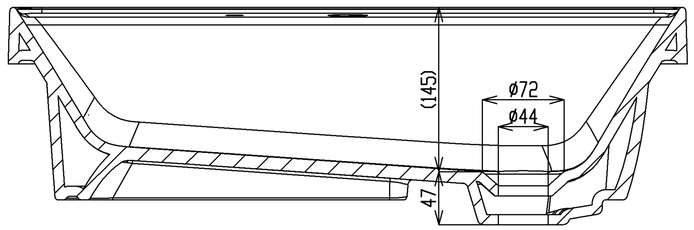

断面図 A-A

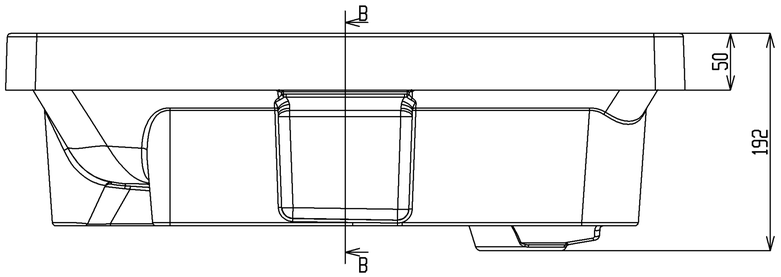

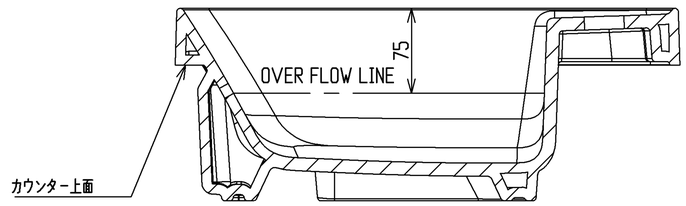

断面図 B-B

TOTO LTD. KITAKYUSYU,JAPAN			UNITS mm	TITLE ベッセル式洗面器
DR.BY	DS.BY	CH.BY	AP.BY	SCALE 1:5
COMMENTS			DATE	DRAWING NO. LS727A Z #NW1他
				( ) REV / PAGE

A3

■注意■

交換や手配できない品番も含まれます。

品番	カラー
LS727J　Z #NW1	ホワイト
LS727J　ZM#MBL	マットブラック

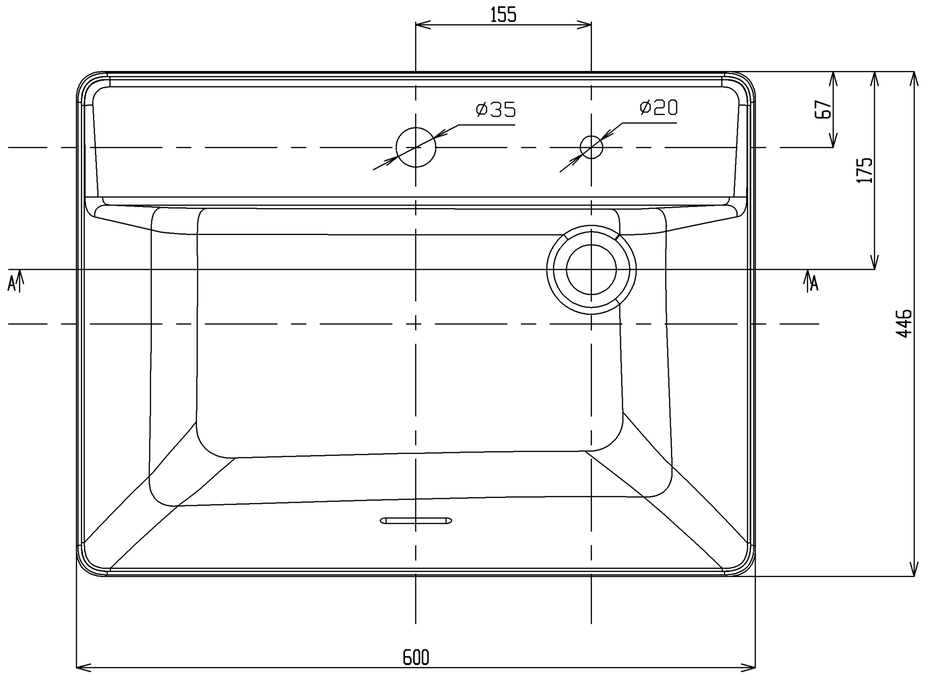

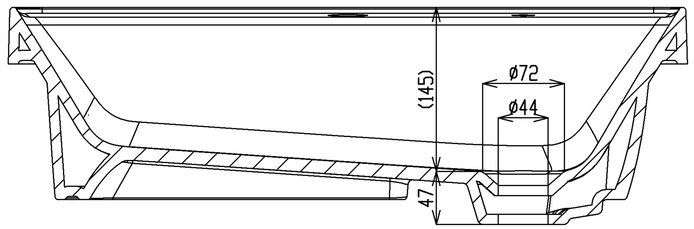

断面図 A-A

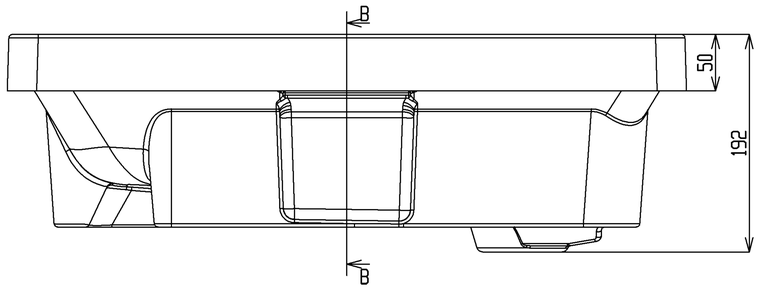

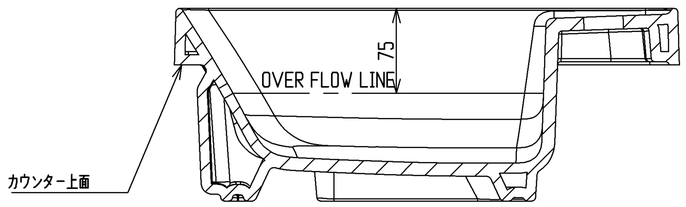

断面図 B-B

TOTO LTD. KITAKYUSYU,JAPAN				UNITS mm	TITLE ベッセル式洗面器
DR.BY	DS.BY	CH.BY	AP.BY	SCALE 1:5	DRAWING NO. LS727J　Z #NW1他
COMMENTS				DATE	( ) REV　PAGE

A3

■注意■

交換や手配できない品番も含まれます。

品番	カラー
LS727CJ Z #NW1	ホワイト
LS727CJ ZM#MBL	マットブラック

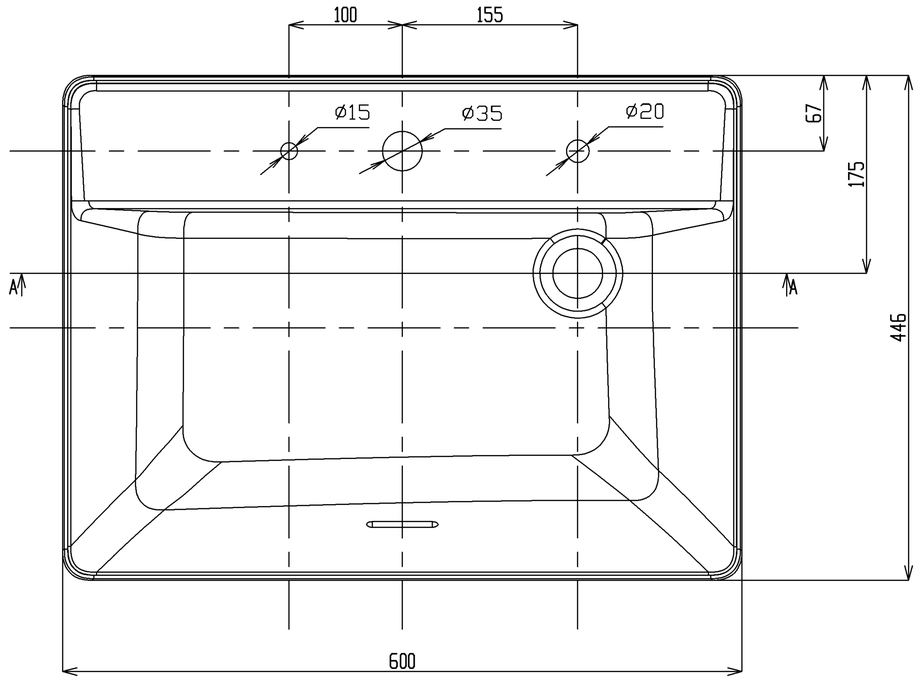

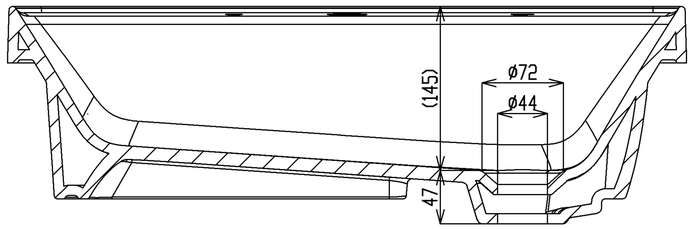

断面図 A-A

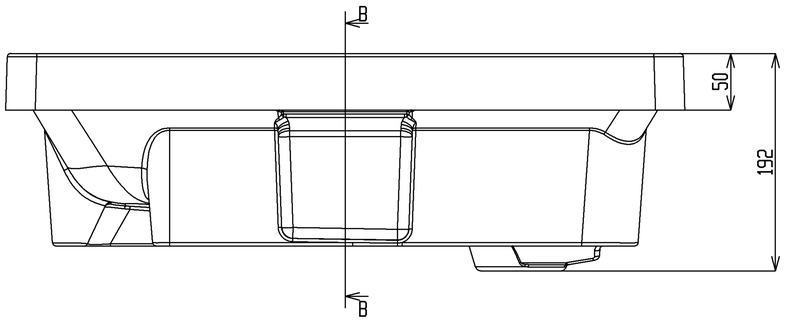

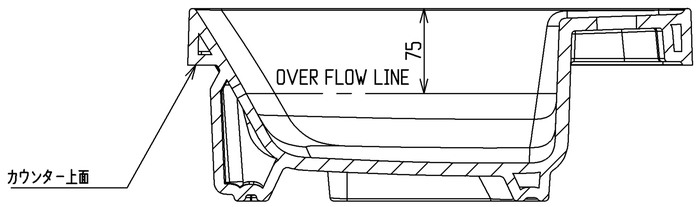

断面図 B-B

TOTO LTD. KITAKYUSYU,JAPAN				UNITS mm	TITLE ベッセル式洗面器
DR.BY	DS.BY	CH.BY	AP.BY	SCALE 1:5	DRAWING NO. LS727CJ Z #NW1他
COMMENTS				DATE	( ) REV / PAGE

A3